Stal typu: S235

UWAGI:

1. Wszystkie roboty wykonywać zgodnie z zasadami sztuki budowlanej pod nadzorem osoby uprawnionej.
2. Projekt rozpatrywać z projektem technologicznym i architektonicznym.
3. Wszystkie wymiary na rysunku w [mm].
4. Wymiary sprawdzić w naturze.
5. Zabezpieczenie przez ocynk.
6. Jeżeli nie oznaczono inaczej, spoiny pachwinowe wykonać jako ciągłe g=0,7g – gdzie g grubość cieńszego z łączonych elementów.

Wykaz stali

Poz.	Profil	Dług. [mm]	Ilość [szt.]	Ciężar jedn. [kg/m]	Ciężar całk. [kg]
1	IPE160	6760	10	15,78	1066,7
2	IPE160	8250	5	15,78	650,9
3	IPE160	6610	8	15,78	834,5
4	RP160x80x3	124	10	11,02	13,7
5	bl. 180x12	482	10	16,96	81,7
6	RP160x80x3	70	16	11,02	12,3
7	bl. 180x12	400	16	16,96	108,5
SUMA					2768.3
CAŁOŚĆ (z dodatkiem 2% na spoiny)					2824

SRUBY M12 kl. 8.8 przewidziec indywidualnie

WYMIAN dachowy W1
- szt.2

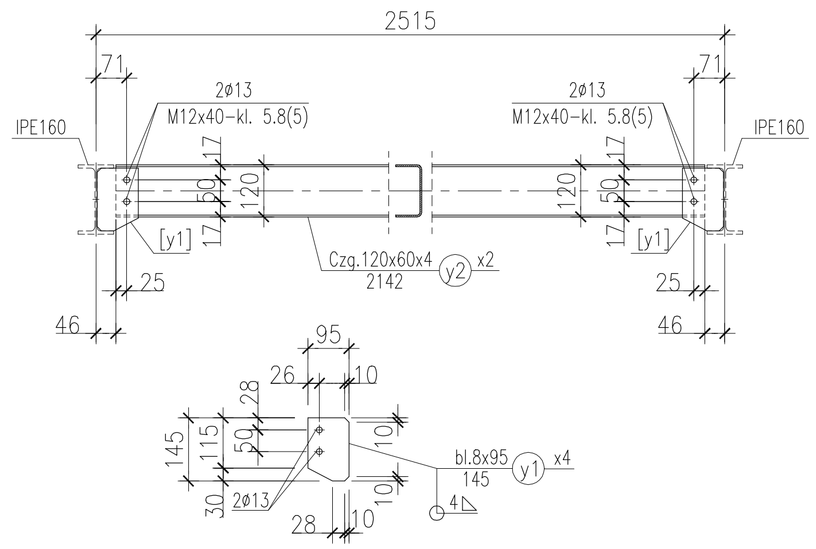

UWAGA: Wymiany elementów przewidzieć indywidualnie – dostosować do wymaganych przekrojów przewodów wentylacyjnych w oparciu o wybrane urządzenia.

RAMA D1

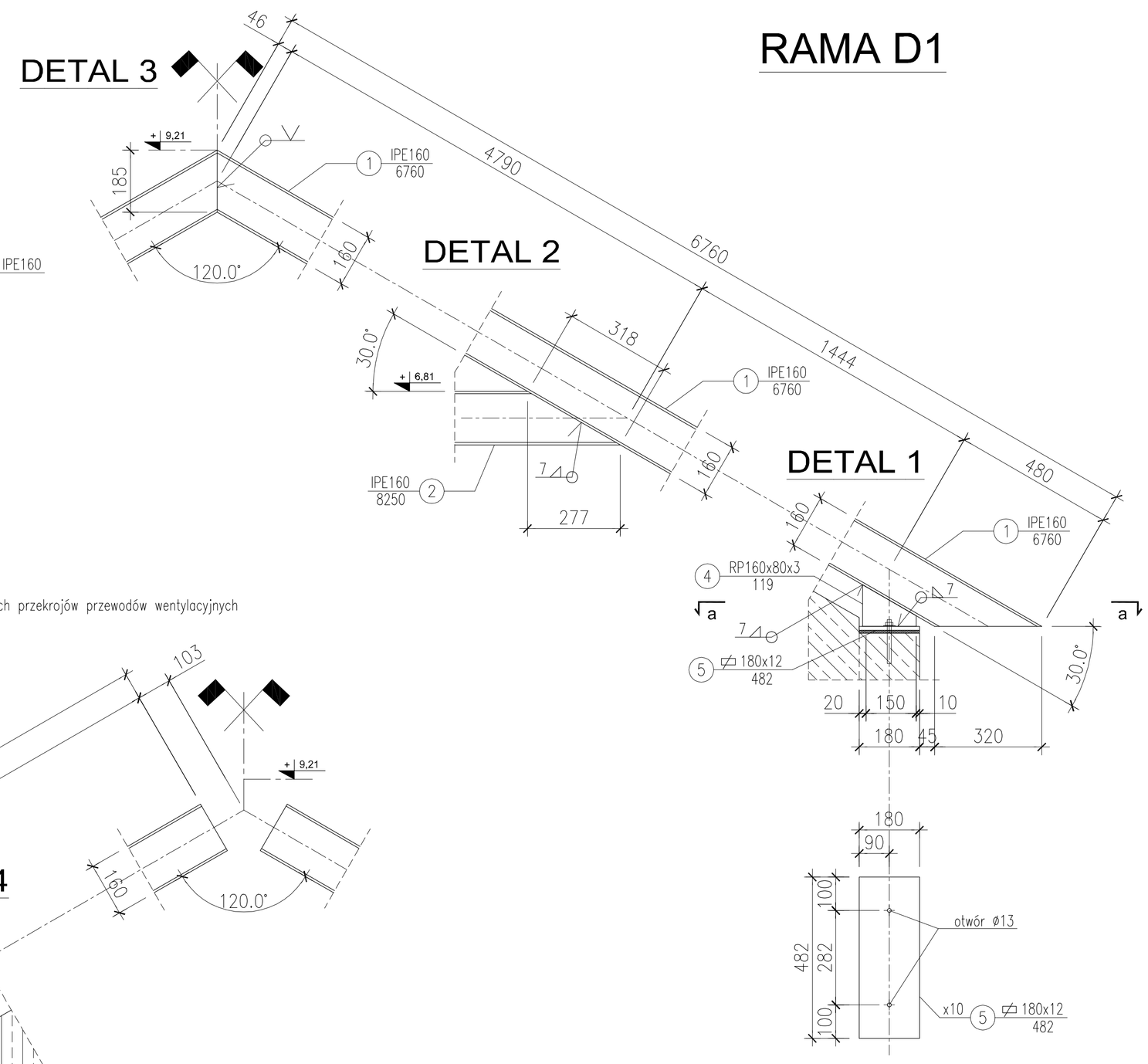

RAMA D2

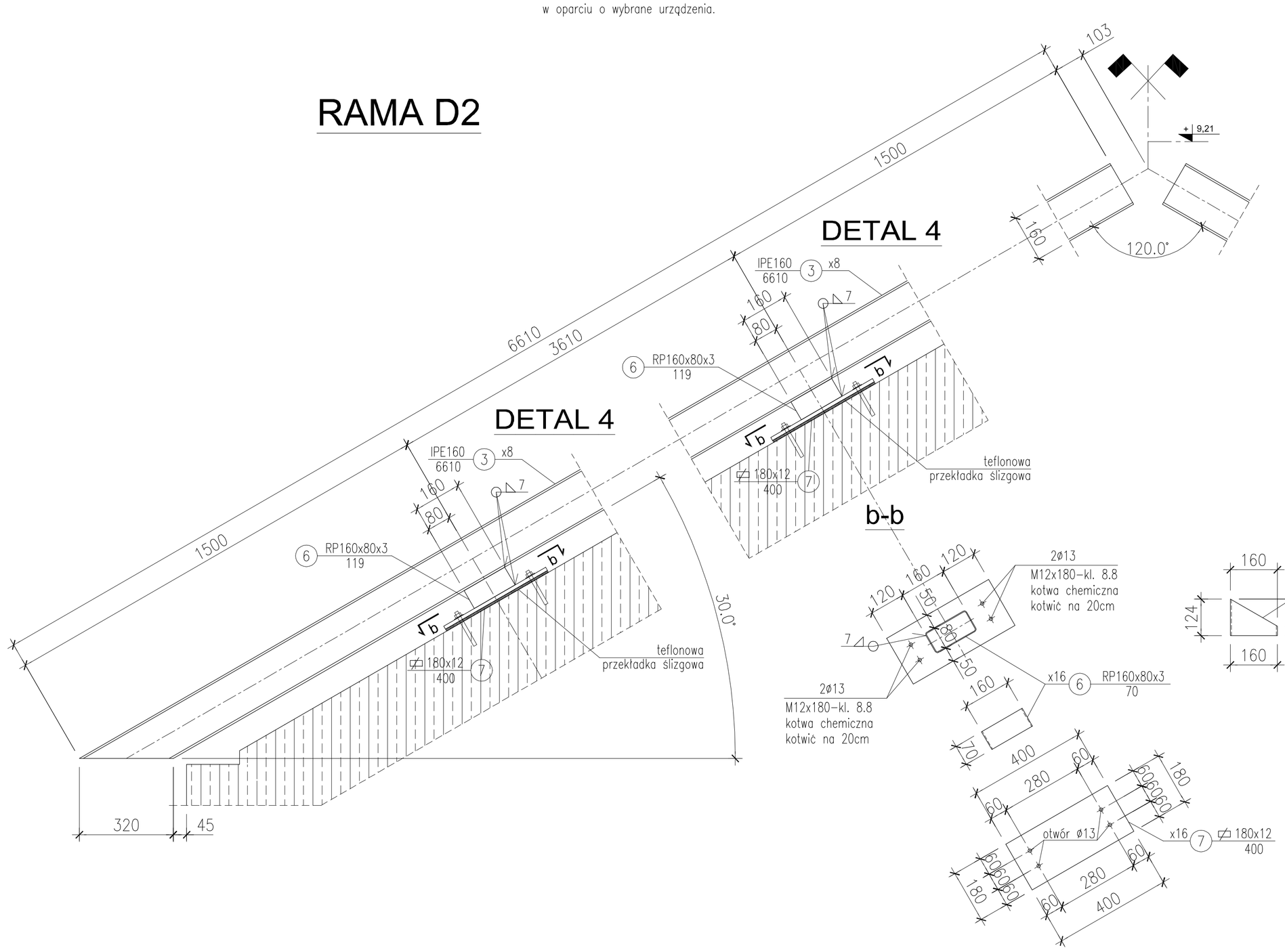

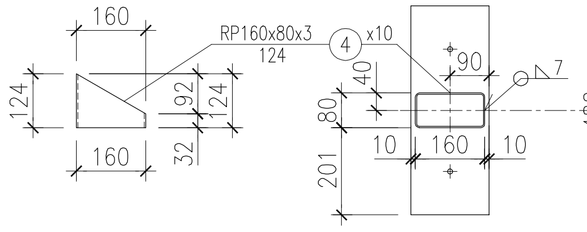

a-a

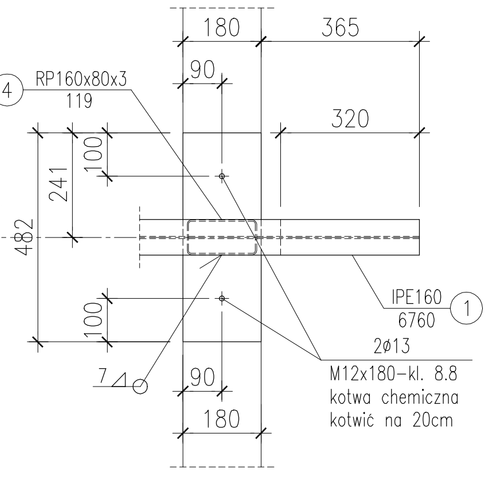

Zadanie dofinansowane przez
Wojewódzki Fundusz Ochrony Środowiska
i Gospodarki Wodnej w Białymstoku

www.wfosigw.bialystok.pl

KRAINA HAŃCZY

SUWALSKI PARK KRAJOBRAZOWY

PRZEDMIOTOWE RYSUNKI OPRACOWAŁ, ZGODNIE Z ART. 52 UST. 1 PKT 1 USTAWY O PRAWIE AUTORSKIM I PRAWACH POKREWNYCH (TEKST JEDNOLITY DZ. U. Z 2006 R. NR 90, POZ. 631 Z PÓŹN. ZM.) AUTOR PROJEKTU BUDOWLANEGO, NA PODSTAWIE KTÓREGO OPRACOWANO NINIEJSZY PROJEKT WYKONAWCZY. NA PODSTAWIE ART. 52 UST. 2 PKT 1 USTAWY, JEST ZABRONIONE: POWIELANIE OPRACOWANEGO NIMIEJ Z WIEDZY PROJEKTU BUDOWLANEGO, ORAZ ART. 52 UST. 2 PKT 2